BEDU POMPEN

Centrifugal electric pumps standardised in compliance with EN733 (EX DIN25255)

3(L)M series

2 poles

made for your process

3 - 3L series

CENTRIFUGAL ELECTRIC PUMPS STANDARDISED IN COMPLIANCE WITH EN 733 (EX DIN 24255)

Standardised centrifugal electric pumps built in stainless steel AISI 304 (3 SERIES) and AISI 316L (3L SERIES).

APPLICATIONS
- Water supply to civil, agricultural and industrial plants
- Pressure boosting
- Fire-fighting, heating systems and air-conditioning
- Moving industrial liquids
- Irrigation
- Refrigeration towers
- Swimming pools
- Emptying
- Washing plants

TECHNICAL DETAILS
- Highly resistant construction
- Hydroforming process

PUMP TECHNICAL DATA
- Maximum working pressure: 10 bar
- Maximum temperature of the liquid:
  -10°C ÷ +90°C
  -10°C ÷ +110°C (L-H-HS-HW-HSW-E versions)
  -10°C ÷ +120°C (ES version)
- MEI >0,4 for 3(L) SERIES 2 poles, MEI >0,1 for 3(L) SERIES 4 poles

MOTOR TECHNICAL DATA
- High efficiency IE2 motors starting from 0,75kW
- Self-ventilated 2 and 4 poles asynchronous motor
- Class of insulation F (B for high temperatures)
- IP 55 protection degree
- 230V ±10% single phase voltage, 50Hz,
- 220-240/380-415V ±5% (up to 0,55kW included) three phase voltage, 50Hz for 3(L)M4 SERIES,
- 230/400V ±10% (from 0,75kW to 4kW included) three phase voltage, 50Hz for 3(L)M4 SERIES,
- 230/400V ±10% (up to 4kW included) three phase voltage, 50Hz for the rest of the range
- 400/690V ±10% (from 5,5 kW and above) three phase voltage, 50Hz
- Protection is user's responsibility

MATERIALS
- Pump casing and casing cover in:
  - AISI 304 for 3 SERIES 32-125/160/200
    40-125/160/200
    50-125/160
    65-125/160/200
  - AISI 316L for 3L SERIES 32-125/160/200
    40-125/160/200
    50-125/160
    65-125/160/200
  - AISI 316 microcasted for 3L SERIES 65-250
    80-160/200/250
- Impeller in:
  - AISI 304 for 3 SERIES 32-125/160/200
    40-125/160/200
    50-125/160
  - AISI 316L for 3L SERIES 32-125/160/200
    40-125/160/200
    50-125/160
  - AISI 316 microcasted for 3 SERIES 65-125/160/200
    3L SERIES 65-125/160/200
    65-250
    80-160/200/250
- Mechanical seal standard in:
  - Carbon/Ceramic/NBR for 3 SERIES 32-125/160/200
    40-125/160/200
    50-125/160
    65-125/160/200
  - SiC/SiC/FPM for 3L SERIES 32-125/160/200
    40-125/160/200
    50-125/160
    65-125/160/200/250
    80-160/200/250
  - Special mechanical seals available on request

Available in 4 versions with 2 and 4 pole motors

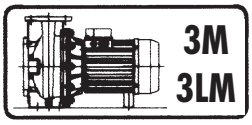

Monobloc with extended motor shaft

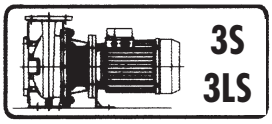

Monobloc with standard motor and rigid joint

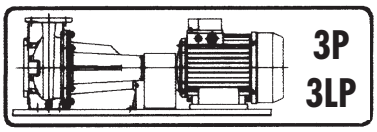

On base, with standard motor and flexible coupling

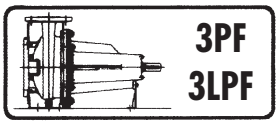

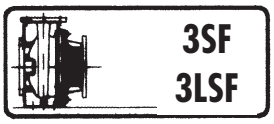

Pump with bare shaft

SPECIAL VERSIONS
- Also available with high efficiency IE3 motors for 3(L)S SERIES and 3(L)P SERIES 2 and 4 poles

ACCESSORIES (On request)
- Counter-flanges available in the following materials:
  - galvanised
  - AISI 304
  - AISI 316

3 - 3L series

CENTRIFUGAL ELECTRIC PUMPS STANDARDISED IN COMPLIANCE WITH EN 733 (EX DIN 24255)

IDENTIFICATION CODE - 2 Poles

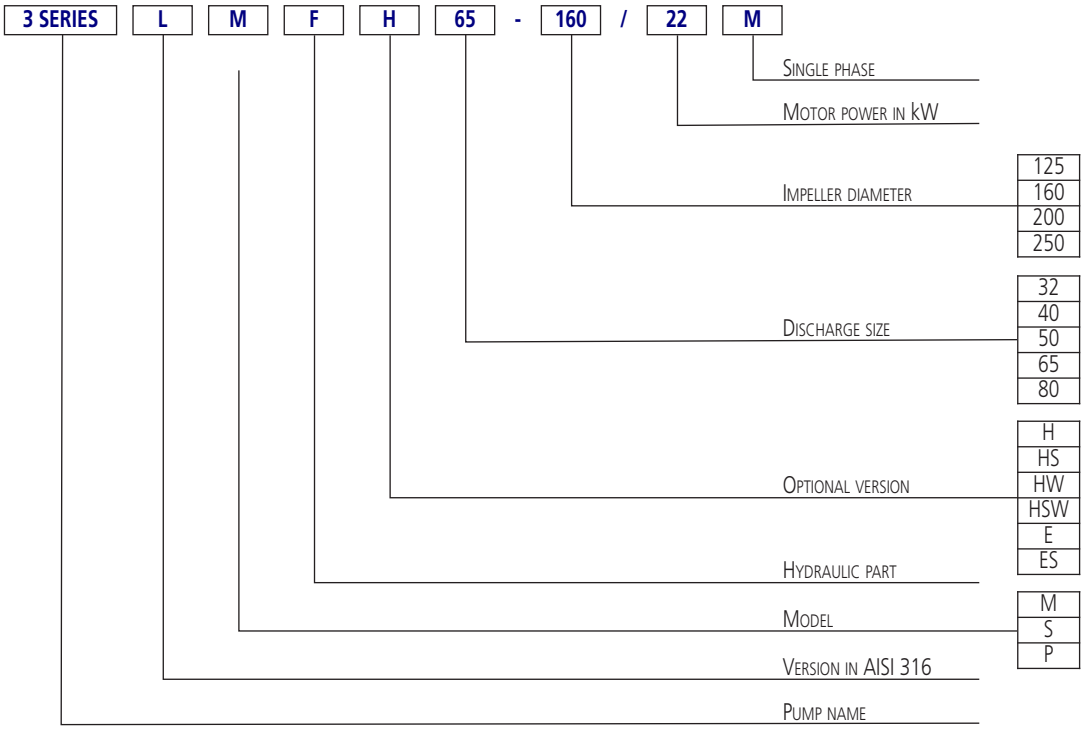

IDENTIFICATION CODE - 4 Poles

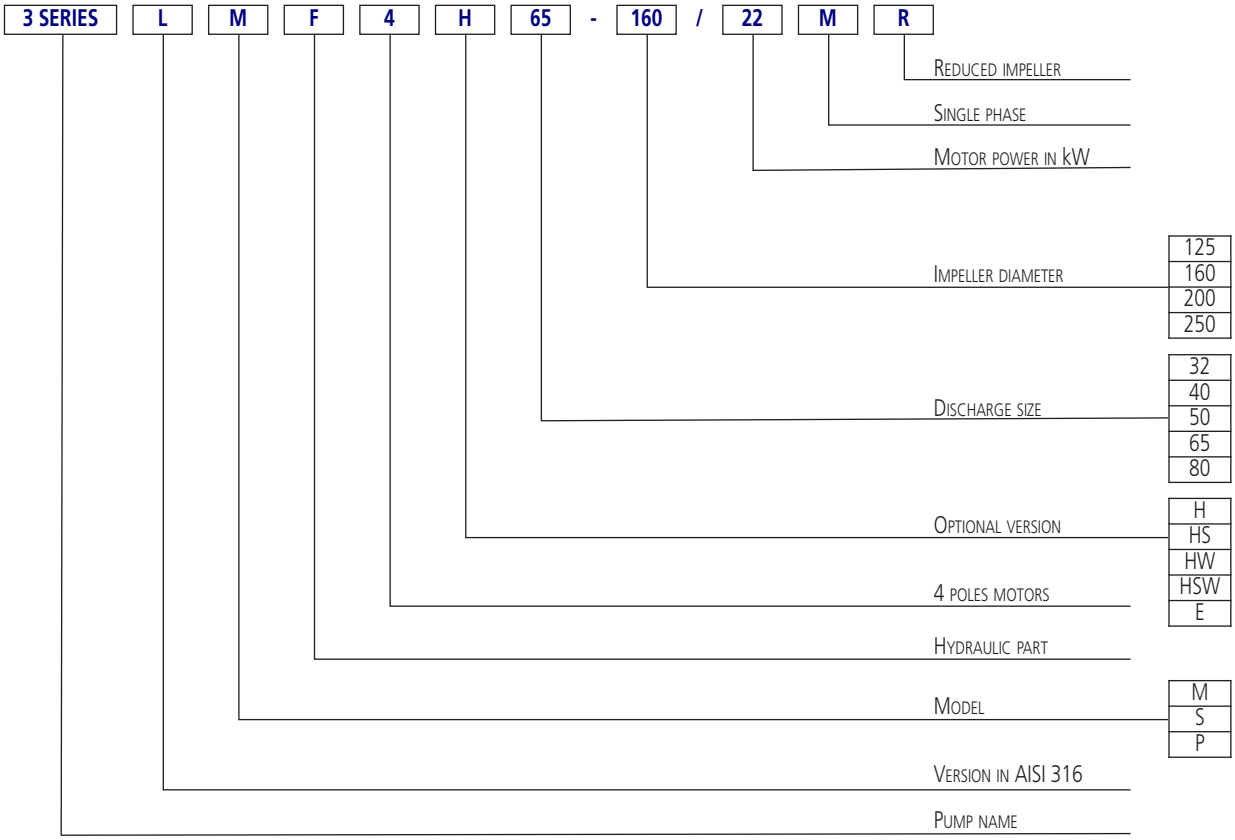

CENTRIFUGAL ELECTRIC PUMPS STANDARDISED IN COMPLIANCE WITH EN 733 (EX DIN 24255)

PERFORMANCE RANGE 3 SERIES at 2900 min⁻¹ (according to ISO 9906 Attachment A)

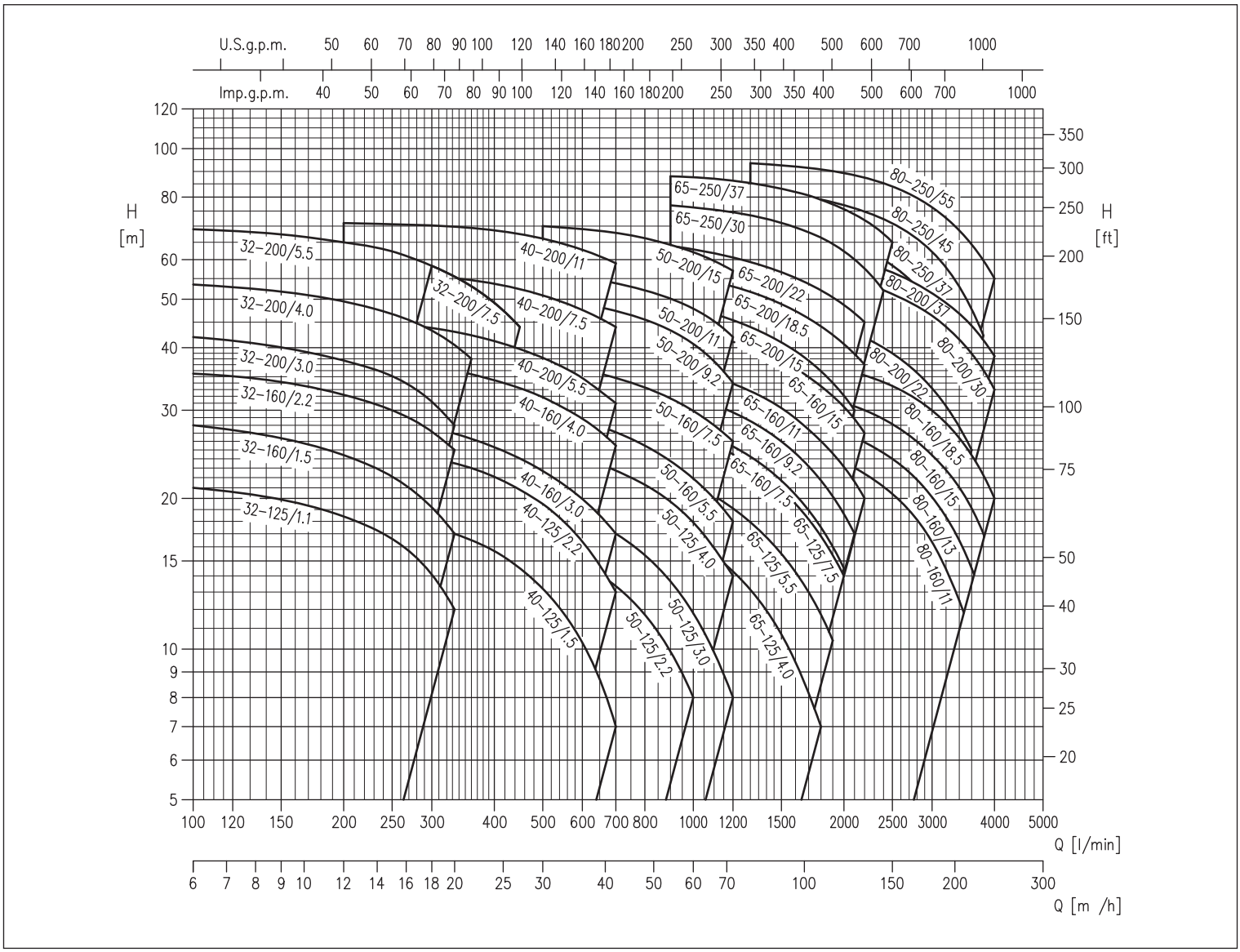

	Versions	3M	3S	3P	3LM	3LS	3LP
Pump	32-125	√	√	√	√	√	√
	32-160	√	√	√	√	√	√
	32-200	√	√	√	√	√	√
	40-125	√	√	√	√	√	√
	40-160	√	√	√	√	√	√
	40-200	√	√	√	√	√	√
	50-125	√	√	√	√	√	√
	50-160	√	√	√	√	√	√
	50-200	√	√	√	√	√	√
	65-125	√	√	√	√	√	√
	65-160	√	√	√	√	√	√
	65-200	√	√	√	√	√	√
	65-250	-	-	-	-	•	•
	80-160	-	-	-	•	•	•
	80-200	-	-	-	-	•	•
	80-250	-	-	-	-	•	•

√ = Models also available in H-HS-HW-HSW version for 32, 40, 50, 65-125/160/200
• = Models also available in H-HW-HSW-E version for 65-250, 80 and in ES version for 80-250 Ø35

3 - 3L series

BEDU POMPEN

CENTRIFUGAL ELECTRIC PUMPS STANDARDISED IN COMPLIANCE WITH EN 733 (EX DIN 24255)

PERFORMANCE TABLE 32-40-50

2 Poles

Model	P_2 [HP]	P_2 [kW]	Q=Flow rate l/min	100	150	200	300	333	360	400	450	500	600	700	800	1000	1200
			m³/h	6	9	12	18	20	22	24	27	30	36	42	48	60	72
			H=Head [m]														
3 SERIES(.) 32-125/1.1(M)	1,5	1,1		21,0	19,9	18,4	14,1	12,0	-	-	-	-	-	-	-	-	-
3 SERIES(.) 32-160/1.5(M)	2	1,5		28,0	26,5	24,5	19,2	17,0	-	-	-	-	-	-	-	-	-
3 SERIES(.) 32-160/2.2(M)	3	2,2		35,5	34,0	32,0	27,0	25,0	-	-	-	-	-	-	-	-	-
3 SERIES(.) 32-200/3.0	4	3		42,0	40,0	37,5	31,0	28,0	-	-	-	-	-	-	-	-	-
3 SERIES(.) 32-200/4.0	5,5	4		53,5	52,0	49,5	43,5	40,5	38,0	-	-	-	-	-	-	-	-
3 SERIES(.) 32-200/5.5	7,5	5,5		69,0	67,5	65,0	58,5	-	-	-	-	-	-	-	-	-	-
3 SERIES(.) 32-200/7.5	10	7,5		69,0	67,5	65,0	58,5	55,5	53,0	49,0	44,0	-	-	-	-	-	-
3 SERIES(.) 40-125/1.5(M)	2	1,5		-	-	19,0	17,6	17,0	16,5	15,7	14,5	13,2	10,3	7,0	-	-	-
3 SERIES(.) 40-125/2.2(M)	3	2,2		-	-	25,5	24,0	23,5	23,0	22,0	21,0	19,5	16,4	13,0	-	-	-
3 SERIES(.) 40-160/3.0	4	3		-	-	29,5	27,5	27,0	26,5	25,5	24,0	22,5	20,0	17,0	-	-	-
3 SERIES(.) 40-160/4.0	5,5	4		-	-	38,5	37,0	36,0	35,5	34,5	33,0	32,0	29,0	25,5	-	-	-
3 SERIES(.) 40-200/5.5	7,5	5,5		-	-	45,5	44,0	43,0	42,5	41,0	39,5	38,0	35,0	31,0	-	-	-
3 SERIES(.) 40-200/7.5	10	7,5		-	-	57,0	55,5	55,0	54,5	53,5	52,5	51,0	47,5	44,0	-	-	-
3 SERIES(.) 40-200/11	15	11		-	-	71,0	70,0	70,0	69,5	68,5	67,5	66,0	63,0	59,0	-	-	-
3 SERIES(.) 50-125/2.2(M)	3	2,2		-	-	-	-	-	-	17,5	17,0	16,3	14,9	13,4	11,7	8,0	-
3 SERIES(.) 50-125/3.0	4	3		-	-	-	-	-	-	20,5	20,0	19,6	18,4	17,0	15,4	11,8	8,0
3 SERIES(.) 50-125/4.0	5,5	4		-	-	-	-	-	-	26,0	25,5	25,0	24,0	22,5	21,5	17,9	14,0
3 SERIES(.) 50-160/5.5	7,5	5,5		-	-	-	-	-	-	31,0	30,5	30,0	28,5	27,0	25,5	22,0	18,0
3 SERIES(.) 50-160/7.5	10	7,5		-	-	-	-	-	-	38,5	38,0	37,5	36,0	35,0	33,5	30,0	26,0
3 SERIES(.) 50-200/9.2	12,5	9,2		-	-	-	-	-	-	-	-	50,0	49,0	47,5	45,5	40,5	34,0
3 SERIES(.) 50-200/11	15	11		-	-	-	-	-	-	-	-	56,0	55,0	54,0	52,0	48,0	42,0
3 SERIES(.) 50-200/15	20	15		-	-	-	-	-	-	-	-	70,0	69,0	68,0	66,0	62,0	57,0

(M) Single phase version only for 3M SERIES

PERFORMANCE TABLE 65-80

2 Poles

Model	P_2 [HP]	P_2 [kW]	Q=Flow rate l/min	600	700	900	1300	1500	1700	1900	2100	2200	2300	2400	2500	3000	3400	3600	3800	4000
			m³/h	36	42	54	78	90	102	114	126	132	138	144	150	180	204	216	228	240
			H=Head [m]																	
3 SERIES(.) 65-125/4.0	5,5	4		19,8	19,0	17,3	13,3	11,0	8,6	6,3	-	-	-	-	-	-	-	-	-	-
3 SERIES(.) 65-125/5.5	7,5	5,5		-	24,0	22,2	18,0	15,7	13,3	10,8	8,0	-	-	-	-	-	-	-	-	-
3 SERIES(.) 65-125/7.5	10	7,5		-	29,5	27,8	23,5	21,1	18,7	16,1	13,4	12,0	-	-	-	-	-	-	-	-
3 SERIES(.) 65-160/7.5	10	7,5		-	30,0	28,6	24,8	22,5	19,9	17,1	14,2	-	-	-	-	-	-	-	-	-
3 SERIES(.) 65-160/9.2	12,5	9,2		-	34,5	32,8	28,8	26,5	23,9	21,1	18,3	16,8	-	-	-	-	-	-	-	-
3 SERIES(.) 65-160/11	15	11		-	38,5	37,1	33,1	30,9	28,4	25,8	23,0	21,5	20,0	-	-	-	-	-	-	-
3 SERIES(.) 65-160/15	20	15		-	45,5	44,0	40,0	37,8	35,3	32,6	29,6	28,0	26,5	-	-	-	-	-	-	-
3 SERIES(.) 65-200/15	20	15		-	51,0	49,0	44,0	41,5	38,4	35,3	31,8	30,0	-	-	-	-	-	-	-	-
3 SERIES(.) 65-200/18.5	25	18,5		-	58,5	56,5	51,5	49,0	46,0	43,0	39,7	38,0	36,3	-	-	-	-	-	-	-
3 SERIES(.) 65-200/22	30	22		-	65,5	64,0	59,5	57,0	54,0	51,0	48,0	46,5	45,0	-	-	-	-	-	-	-
3 SERIES(.) 65-250/30	40	30		-	-	77,0	73,5	71,0	68,0	64,5	60,0	57,5	55,0	52,0	-	-	-	-	-	-
3 SERIES(.) 65-250/37	50	37		-	-	88,0	85,5	83,0	80,5	77,5	74,0	72,0	70,0	67,5	65,0	-	-	-	-	-
3 SERIES(.) 80-160/11	15	11		-	-	-	27,3	26,4	25,4	24,2	23,0	22,4	21,8	21,1	20,4	16,4	12,5	-	-	-
3 SERIES(.) 80-160/13	17,5	13		-	-	-	30,5	29,7	28,8	27,7	26,5	25,9	25,3	24,6	24,0	20,1	16,5	14,5	-	-
3 SERIES(.) 80-160/15R	20	15		-	-	-	30,5	29,7	28,8	27,7	26,5	25,9	25,3	24,6	24,0	20,1	16,5	14,5	-	-
3 SERIES(.) 80-160/15	20	15		-	-	-	34,0	33,3	32,5	31,5	30,5	30,0	29,4	28,8	28,1	24,4	21,0	19,1	17,0	-
3 SERIES(.) 80-160/18.5	25	18,5		-	-	-	39,0	38,4	37,6	36,7	35,7	35,2	34,7	34,1	33,5	30,0	26,4	24,4	22,3	20,0
3 SERIES(.) 80-200/22	30	22		-	-	-	48,0	47,0	45,5	44,5	43,0	42,0	41,0	40,0	39,0	33,2	27,8	25,0	-	-
3 SERIES(.) 80-200/30	40	30		-	-	-	58,5	58,0	57,0	56,0	54,5	54,0	53,0	52,0	51,0	46,5	41,5	39,0	36,1	33,0
3 SERIES(.) 80-200/37	50	37		-	-	-	64,0	63,0	62,0	61,0	59,5	59,0	58,0	57,5	56,5	51,5	47,0	44,5	41,5	38,5
3 SERIES(.) 80-250/37	50	37		-	-	-	71,5	70,5	68,5	66,5	64,0	63,0	61,5	60,0	58,5	48,5	38,0	-	-	-
3 SERIES(.) 80-250/45	60	45		-	-	-	82,5	81,5	80,0	78,0	76,0	75,0	73,5	72,5	71,0	62,0	53,0	48,0	42,5	-
3 SERIES(.) 80-250/55	75	55		-	-	-	93,5	92,5	91,5	90,0	88,5	87,5	86,5	85,5	84,0	76,5	68,5	64,5	60,0	55,0

3 - 3L series

CENTRIFUGAL ELECTRIC PUMPS STANDARDISED IN COMPLIANCE WITH EN 733 (EX DIN 24255)

PERFORMANCE RANGE 3 SERIES at 1450 min^{-1} (according to ISO 9906 Attachment A) **4 Poles**

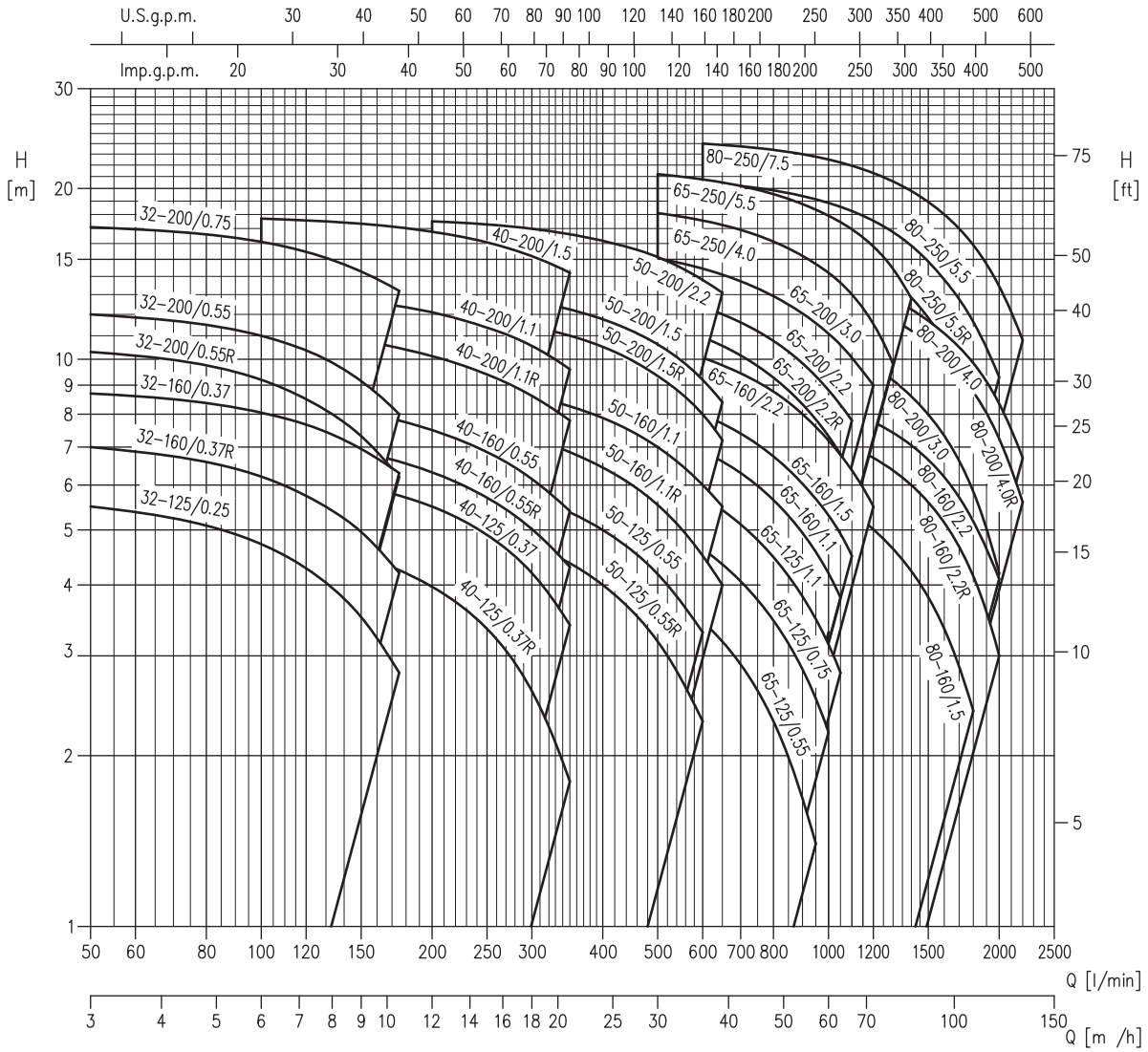

	Versions	3M4	3S4	3P4	3LM4	3LS4	3LP4
Pump	32-125	√	√	√	√	√	√
	32-160	√	√	√	√	√	√
	32-200	√	√	√	√	√	√
	40-125	√	√	√	√	√	√
	40-160	√	√	√	√	√	√
	40-200	√	√	√	√	√	√
	50-125	√	√	√	√	√	√
	50-160	√	√	√	√	√	√
	50-200	√	√	√	√	√	√
	65-125	√	√	√	√	√	√
	65-160	√	√	√	√	√	√
	65-200	√	√	√	√	√	√
	65-250	-	-	-	•	•	•
	80-160	-	-	-	•	•	•
	80-200	-	-	-	•	•	•
	80-250	-	-	-	•	•	•

√ = Models also available in the H-HS-HW-HSW-E versions for 32, 40, 50, 65-125/160/200
• = Models also available in the H-HW-HSW-E versions for 65-250, 80

3 - 3L series

BEDU POMPEN

CENTRIFUGAL ELECTRIC PUMPS STANDARDISED IN COMPLIANCE WITH EN 733 (EX DIN 24255)

PERFORMANCE TABLE 32-40-50

4 Poles

Model	P_2 [HP]	P_2 [kW]	Q=Flow rate l/min	50	100	150	175	200	250	300	350	400	500	600	650
			m³/h	3	6	9	10,5	12	15	18	21	24	30	36	39
			H=Head (m)												
32-125/0.25	0,33	0,25		5,5	4,7	3,5	2,8	-	-	-	-	-	-	-	-
32-160/0.37R	0,5	0,37		7,0	6,2	5,0	4,2	-	-	-	-	-	-	-	-
32-160/0.37	0,5	0,37		8,7	8,1	7,0	6,3	-	-	-	-	-	-	-	-
32-200/0.55R	0,75	0,55		10,3	9,2	7,3	6,2	-	-	-	-	-	-	-	-
32-200/0.55	0,75	0,55		12,0	11,0	9,2	8,0	-	-	-	-	-	-	-	-
32-200/0.75	1	0,75		17,1	16,1	14,3	13,2	-	-	-	-	-	-	-	-
40-125/0.37R	0,5	0,37		-	4,8	4,5	4,3	4,0	3,4	2,6	1,8	-	-	-	-
40-125/0.37	0,5	0,37		-	6,3	6,0	5,8	5,5	4,9	4,2	3,4	-	-	-	-
40-160/0.55R	0,75	0,55		-	7,3	6,9	6,6	6,3	5,7	5,0	4,3	-	-	-	-
40-160/0.55	0,75	0,55		-	8,6	8,1	7,8	7,5	6,9	6,2	5,4	-	-	-	-
40-200/1.1R	1,5	1,1		-	11,2	10,8	10,5	10,1	9,4	8,6	7,8	-	-	-	-
40-200/1.1	1,5	1,1		-	13,2	12,7	12,4	12,1	11,4	10,6	9,6	-	-	-	-
40-200/1.5	2	1,5		-	17,7	17,3	17,1	16,8	16,1	15,2	14,2	-	-	-	-
50-125/0.55R	0,75	0,55		-	-	-	-	5,2	5,0	4,7	4,4	4,0	3,2	2,3	-
50-125/0.55	0,75	0,55		-	-	-	-	6,2	6,0	5,7	5,4	5,0	4,2	3,3	-
50-160/1.1R	1,5	1,1		-	-	-	-	7,8	7,6	7,2	6,9	6,4	5,5	4,5	4,0
50-160/1.1	1,5	1,1		-	-	-	-	9,1	8,9	8,6	8,3	7,9	7,0	6,0	5,5
50-200/1.5R	2	1,5		-	-	-	-	12,1	11,8	11,4	11,0	10,5	9,3	8,0	7,2
50-200/1.5	2	1,5		-	-	-	-	13,3	13,0	12,7	12,2	11,8	10,6	9,2	8,4
50-200/2.2	3	2,2		-	-	-	-	17,5	17,3	17,0	16,6	16,2	15,1	13,8	13,1

PERFORMANCE TABLE 65-80

4 Poles

Model	P_2 [HP]	P_2 [kW]	Q=Flow rate l/min	300	350	500	600	800	950	1000	1050	1100	1200	1300	1400	1600	1800	2000	2200
			m³/h	18	21	30	36	48	57	60	63	66	72	78	84	96	108	120	132
			H=Head (m)																
65-125/0.55	0,75	0,55		4,8	4,6	4,0	3,5	2,3	1,4	-	-	-	-	-	-	-	-	-	-
65-125/0.75	1	0,75		6,0	5,8	5,2	4,6	3,5	2,5	2,2	-	-	-	-	-	-	-	-	-
65-125/1.1	1,5	1,1		7,2	7,0	6,3	5,7	4,5	3,5	3,2	2,8	-	-	-	-	-	-	-	-
65-160/1.1	1,5	1,1		-	8,1	7,4	6,9	5,7	4,6	4,2	3,8	-	-	-	-	-	-	-	-
65-160/1.5	2	1,5		-	9,2	8,5	8,0	6,7	5,7	5,3	4,9	4,5	-	-	-	-	-	-	-
65-160/2.2	3	2,2		-	11,3	10,6	10,1	8,8	7,6	7,2	6,8	6,4	5,5	-	-	-	-	-	-
65-200/2.2R	3	2,2		-	12,4	11,6	10,9	9,3	7,8	7,3	6,8	-	-	-	-	-	-	-	-
65-200/2.2	3	2,2		-	13,9	13,0	12,4	10,8	9,3	8,8	8,3	7,8	-	-	-	-	-	-	-
65-200/3	4	3		-	15,8	15,1	14,4	12,9	11,6	11,1	10,6	10,1	9,0	-	-	-	-	-	-
65-250/4	5,5	4		-	-	18,1	17,6	16,1	14,7	14,2	13,7	13,0	11,6	9,8	-	-	-	-	-
65-250/5.5	7,5	5,5		-	-	21,2	20,8	19,6	18,4	17,9	17,5	17,0	15,8	14,4	12,8	-	-	-	-
80-160/1.5	2	1,5		-	-	-	6,8	6,3	5,9	5,7	5,6	5,4	5,0	4,6	4,2	3,4	2,4	-	-
80-160/2.2R	3	2,2		-	-	-	8,1	7,8	7,4	7,3	7,1	7,0	6,7	6,4	6,0	5,2	4,2	3,0	-
80-160/2.2	3	2,2		-	-	-	9,1	8,8	8,4	8,3	8,2	8,0	7,8	7,4	7,1	6,2	5,2	4,1	-
80-200/3	4	3		-	-	-	12,0	11,5	10,9	10,7	10,4	10,2	9,7	9,2	8,6	7,3	5,9	4,2	-
80-200/4R	5,5	4		-	-	-	14,4	13,9	13,4	13,2	12,9	12,7	12,2	11,7	11,2	10,1	8,8	7,2	5,6
80-200/4	5,5	4		-	-	-	15,4	14,9	14,3	14,1	13,9	13,7	13,2	12,8	12,3	11,1	9,9	8,4	6,7
80-250/5.5R	7,5	5,5		-	-	-	17,7	17,0	16,3	16,0	15,7	15,4	14,6	13,8	12,9	10,7	8,4	-	-
80-250/5.5	7,5	5,5		-	-	-	20,5	19,9	19,1	18,9	18,6	18,2	17,6	16,8	15,9	13,8	11,7	9,3	-
80-250/7.5	10	7,5		-	-	-	24,0	23,4	22,8	22,5	22,2	21,9	21,3	20,6	19,8	18,0	15,9	13,5	10,8

CENTRIFUGAL ELECTRIC PUMPS STANDARDISED IN COMPLIANCE WITH EN 733 (EX DIN 24255)

3(L)M 32, 40, 50, 65 - up to 11 kW

2 Poles

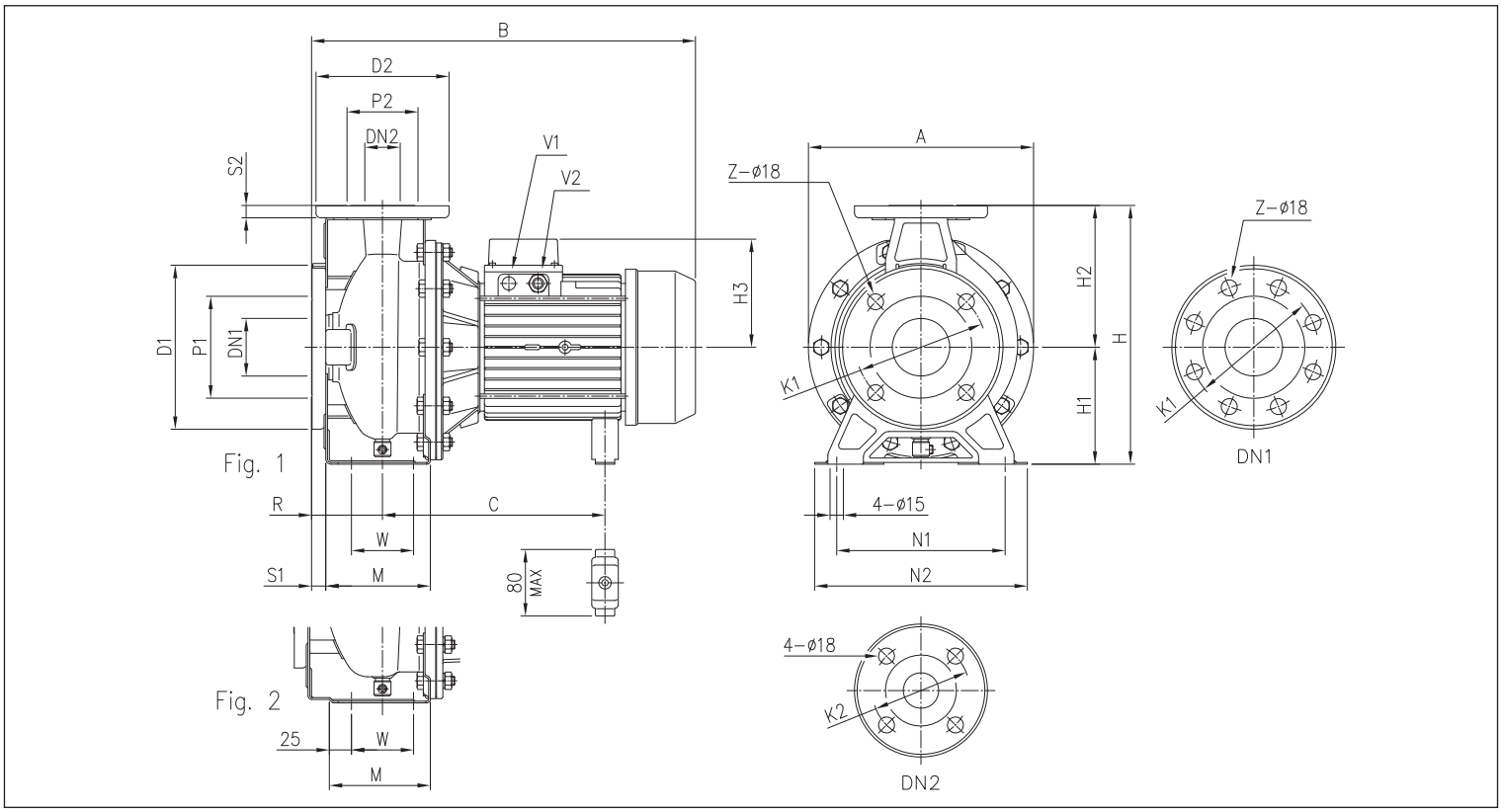

DIMENSIONAL TABLE

Model	DN1 Ø	P1 Ø	K1 Ø	D1 Ø	S1	Z [1]	Z [2]	DN2 Ø	P2 Ø	K2 Ø	D2 Ø	S2	Fig.	H	H1	H2	H3 [3]	H3 [4]	R	W	M	N1	N2	A	B [4]	B [3]	C [4]	C [3]	V1 [3]	V2 [3]	V2 [4]	Weight [kg] [4]	Weight [kg] [3]
	Dimensions [mm]																																
32-125/1.1 (M)	50	95	125	165	16	4	-	32	75	100	140	14	1	252	112	140	124	141	80	70	114	140	190	213	408	407	219÷230	219÷230	-	PG 13,5	M20x1,5	19,6	24,1
32-160/1.5 (M)	50	95	125	165	16	4	-	32	75	100	140	14	1	292	132	160	124	141	80	70	118	190	240	254	408	407	219÷230	219÷230	-	PG 13,5	M20x1,5	22,5	27,0
32-160/2.2 (M)	50	95	125	165	16	4	-	32	75	100	140	14	1	292	132	160	124	141	80	70	118	190	240	254	408	432	219÷230	244÷255	-	PG 13,5	M20x1,5	27,7	28,0
32-200/3.0	50	95	125	165	16	4	-	32	75	100	140	14	1	340	160	180	124	-	80	70	119	190	240	296	-	471	-	244÷255	-	PG 13,5	-	-	35,1
32-200/4.0	50	95	125	165	16	4	-	32	75	100	140	14	1	340	160	180	141	-	80	70	119	190	240	296	-	494	-	253	-	PG 16	-	-	38,2
32-200/5.5	50	95	125	165	16	4	-	32	75	100	140	14	1	340	160	180	150	-	80	70	119	190	240	296	-	519	-	275	PG 13,5	PG 16	-	-	52,2
32-200/7.5	50	95	125	165	16	4	-	32	75	100	140	14	1	340	160	180	150	-	80	70	119	190	240	296	-	519	-	275	PG 13,5	PG 16	-	-	57,0
40-125/1.5 (M)	65	115	145	185	16	4	-	40	80	110	150	14	1	252	112	140	124	141	80	70	114	160	210	213	408	407	219÷230	219÷230	-	PG 13,5	M20x1,5	20,1	24,6
40-125/2.2 (M)	65	115	145	185	16	4	-	40	80	110	150	14	1	252	112	140	124	141	80	70	114	160	210	213	408	432	219÷230	244÷255	-	PG 13,5	M20x1,5	25,8	26,1
40-160/3.0	65	115	145	185	16	4	-	40	80	110	150	14	1	292	132	160	124	-	80	70	118	190	240	254	-	471	-	244÷255	-	PG 13,5	-	-	26,6
40-160/4.0	65	115	145	185	16	4	-	40	80	110	150	14	1	292	132	160	141	-	80	70	118	190	240	254	-	494	-	253	-	PG 16	-	-	40,8
40-200/5.5	65	115	145	185	16	4	-	40	80	110	150	14	2	340	160	180	150	-	100	70	115	212	265	296	-	539	-	275	PG 13,5	PG 16	-	-	52,5
40-200/7.5	65	115	145	185	16	4	-	40	80	110	150	14	2	340	160	180	150	-	100	70	115	212	265	296	-	539	-	275	PG 13,5	PG 16	-	-	56,2
40-200/11	65	115	145	185	16	4	-	40	80	110	150	14	2	340	160	180	178	-	100	70	115	212	265	296	-	595	-	359	PG 13,5	PG 21	-	-	67,2
50-125/2.2 (M)	65	115	145	185	16	4	-	50	95	125	165	16	2	292	132	160	124	141	100	70	114	190	240	254	428	452	219÷230	244÷255	-	PG 13,5	M20x1,5	29,4	32,0
50-125/3.0	65	115	145	185	16	4	-	50	95	125	165	16	2	292	132	160	124	-	100	70	114	190	240	254	-	491	-	244÷255	-	PG 13,5	-	-	30,9
50-125/4.0	65	115	145	185	16	4	-	50	95	125	165	16	2	292	132	160	141	-	100	70	114	190	240	254	-	514	-	253	-	PG 16	-	-	40,9
50-160/5.5	65	115	145	185	16	4	-	50	95	125	165	16	2	340	160	180	150	-	100	70	115	212	265	296	-	539	-	275	PG 13,5	PG 16	-	-	46,5
50-160/7.5	65	115	145	185	16	4	-	50	95	125	165	16	2	340	160	180	150	-	100	70	115	212	265	296	-	539	-	275	PG 13,5	PG 16	-	-	55,5
50-200/9.2	65	115	145	185	16	4	-	50	95	125	165	16	2	360	160	200	178	-	100	70	115	212	265	296	-	595	-	359	PG 13,5	PG 21	-	-	63,9
50-200/11	65	115	145	185	16	4	-	50	95	125	165	16	2	360	160	200	178	-	100	70	115	212	265	296	-	595	-	359	PG 13,5	PG 21	-	-	67,2
65-125/4	80	134	160	200	18	8	4	65	115	145	185	16	2	340	160	180	141	-	100	95	140	212	280	254	-	514	-	253	-	PG 16	-	-	37,7
65-125/5,5	80	134	160	200	18	8	4	65	115	145	185	16	2	340	160	180	150	-	100	95	140	212	280	254	-	539	-	275	PG 13,5	PG 16	-	-	48,7
65-125/7,5	80	134	160	200	18	8	4	65	115	145	185	16	2	340	160	180	150	-	100	95	140	212	280	254	-	539	-	275	PG 13,5	PG 16	-	-	49,0
65-160/7,5	80	134	160	200	18	8	4	65	115	145	185	16	2	360	160	200	150	-	100	95	140	212	280	296	-	539	-	275	PG 13,5	PG 16	-	-	52,2
65-160/9,2	80	134	160	200	18	8	4	65	115	145	185	16	2	360	160	200	178	-	100	95	140	212	280	296	-	595	-	359	PG 13,5	PG 21	-	-	61,0
65-160/11	80	134	160	200	18	8	4	65	115	145	185	16	2	360	160	200	178	-	100	95	140	212	280	296	-	595	-	359	PG 13,5	PG 21	-	-	65,0

[1] Standard
[2] On request
[3] Three phase only
[4] Single phase only

3(L)M series

CENTRIFUGAL ELECTRIC PUMPS STANDARDISED IN COMPLIANCE WITH EN 733 (EX DIN 24255)

3(L)M 50, 65 - 15 ÷ 22 kW **2 Poles**

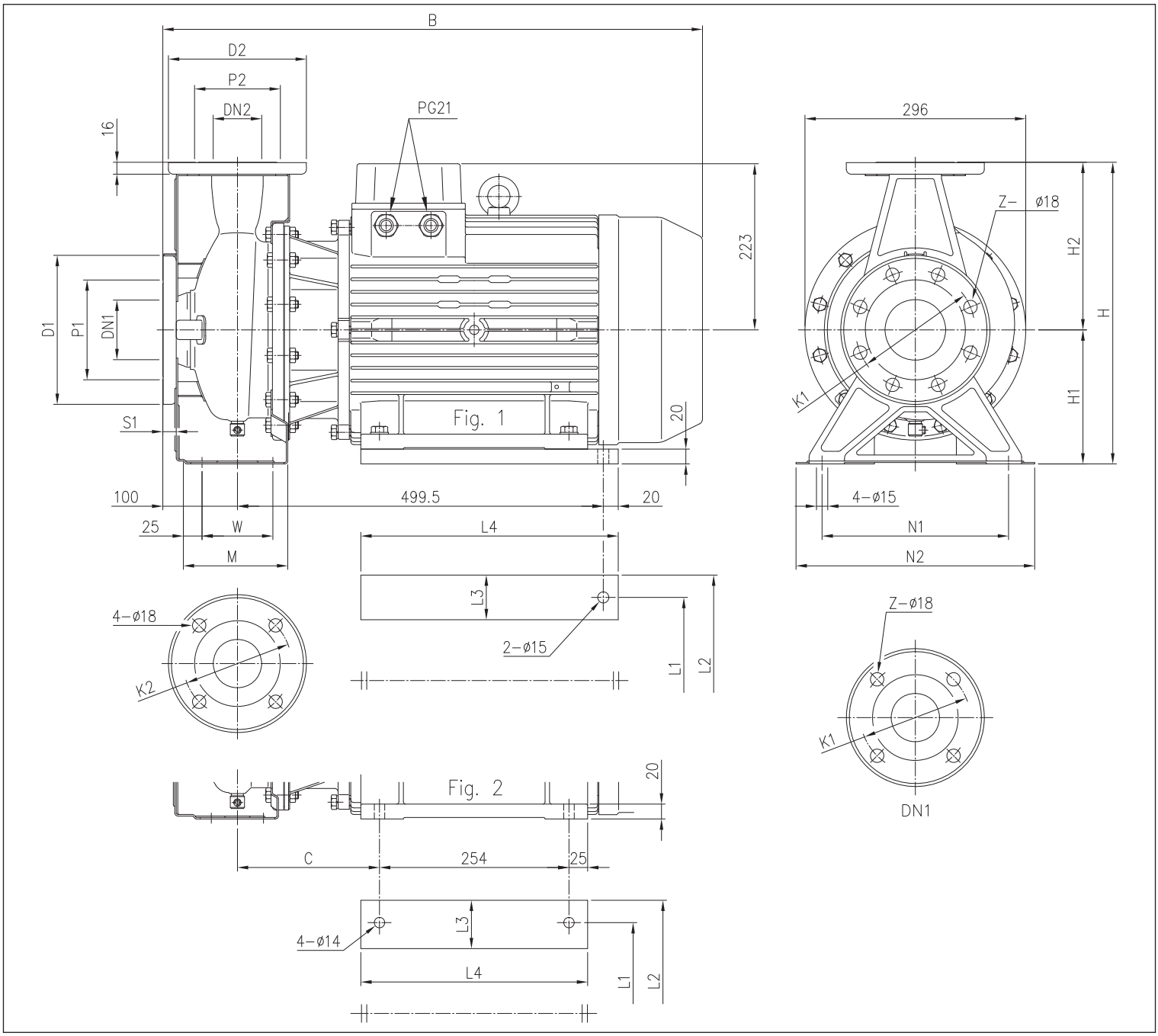

DIMENSIONAL TABLE

Model	Dimensions [mm]																									Weight [kg]
	DN1 Ø	P1 Ø	K1 Ø	D1 Ø	S1	Z [1]	Z [2]	DN2 Ø	P2 Ø	K2 Ø	D2 Ø	Fig.	H	H1	H2	W	M	N1	N2	B	C	L1	L2	L3	L4	
50-200/15	65	115	145	185	16	4	-	50	95	125	165	2	360	160	200	70	115	212	265	723	190,5	254	318	65	304	102,0
65-160/15	80	134	160	200	18	8	4	65	115	145	185	2	360	160	200	95	140	212	280	732	199,5	254	318	65	304	104,0
65-200/15	80	134	160	200	18	8	4	65	115	145	185	1	405	180	225	95	140	250	320	732	-	254	314	60	345	107,0
65-200/18.5	80	134	160	200	18	8	4	65	115	145	185	1	405	180	225	95	140	250	320	732	-	254	314	60	345	119,0
65-200/22	80	134	160	200	18	8	4	65	115	145	185	1	405	180	225	95	140	250	320	732	-	254	314	60	345	130,0

[1] Standard
[2] On request

3LM series

CENTRIFUGAL ELECTRIC PUMPS STANDARDISED IN COMPLIANCE WITH EN 733 (EX DIN 24255)

3LM 80-160 - 11 kW

2 Poles

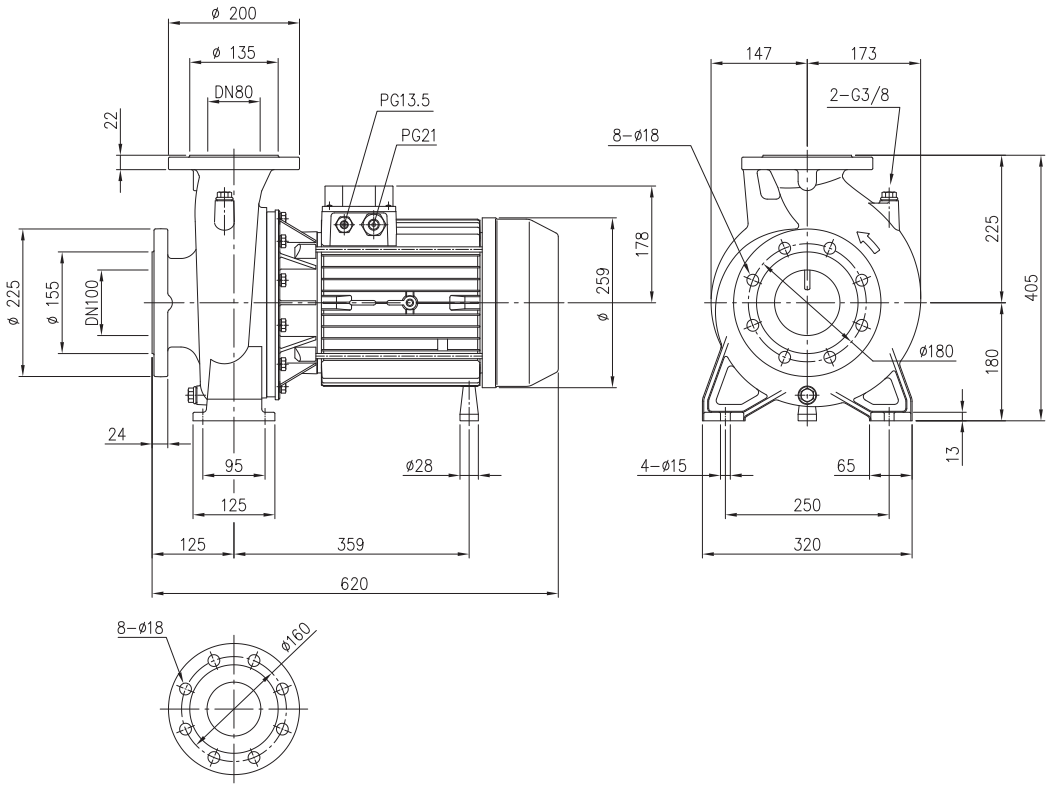

Weight
80-160/11: 97,5 kg

3LM 80-160/ 13 / 15 / 18,5 kW

2 Poles

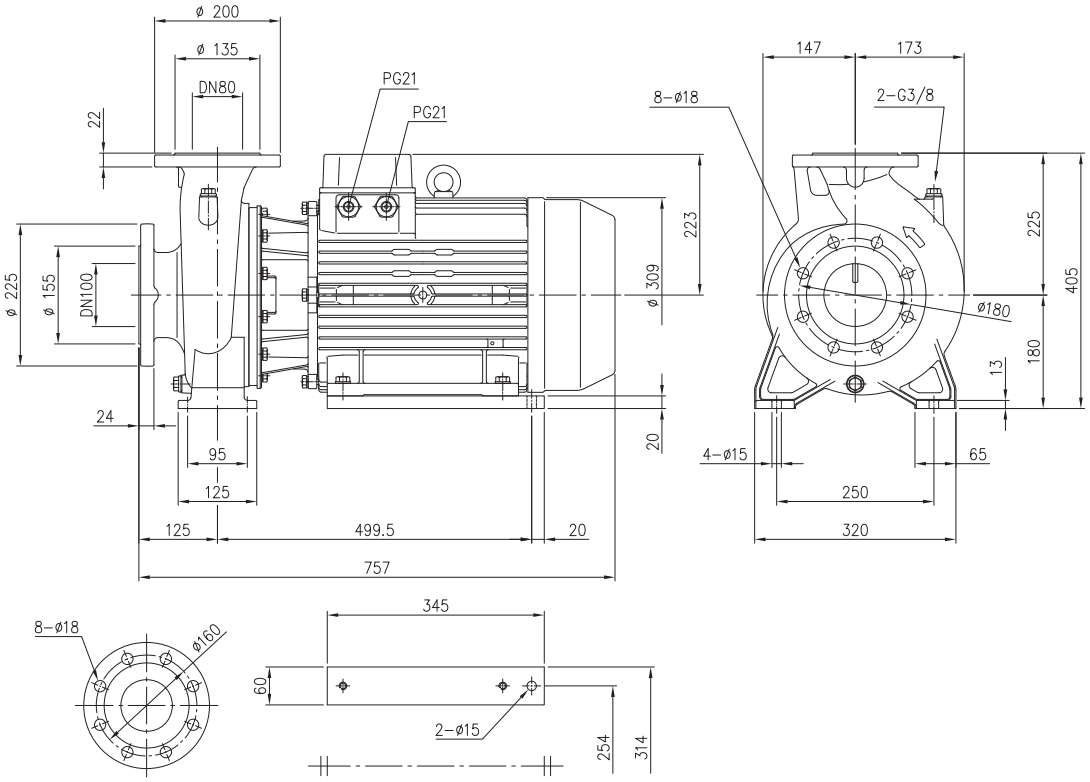

Weight
80-160/13: 127 kg
80-160/15: 128 kg
80-160/18.5: 139 kg

3(L)M series

CENTRIFUGAL ELECTRIC PUMPS STANDARDISED IN COMPLIANCE WITH EN 733 (EX DIN 24255)

SECTIONAL VIEW 3(L)M SERIES 32, 40, 50, 65 - up to 11 kW **2 Poles**

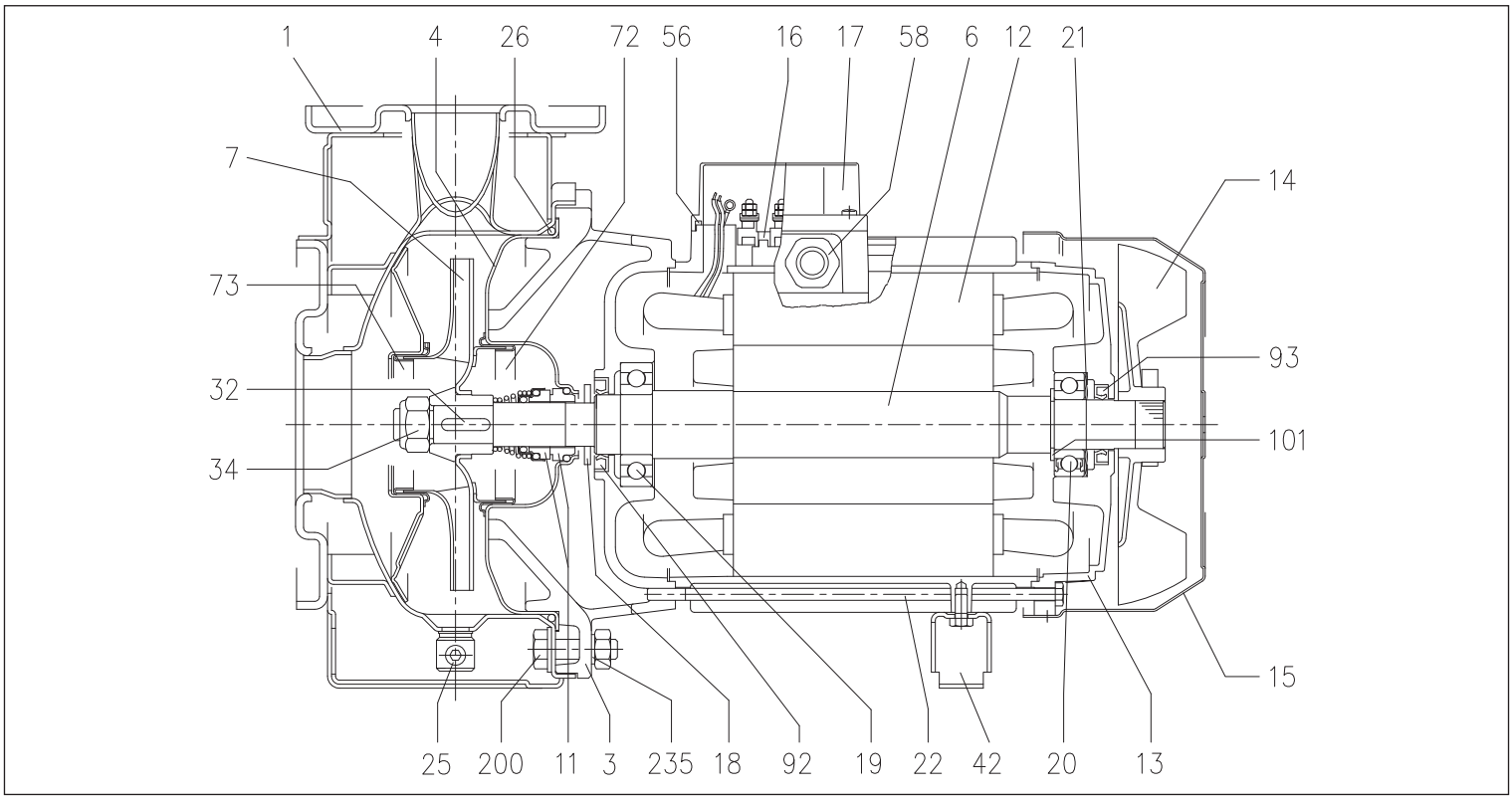

SECTIONAL VIEW 3(L)M 32, 40, 50, 65 SERIES - from 15 kW and over **2 Poles**

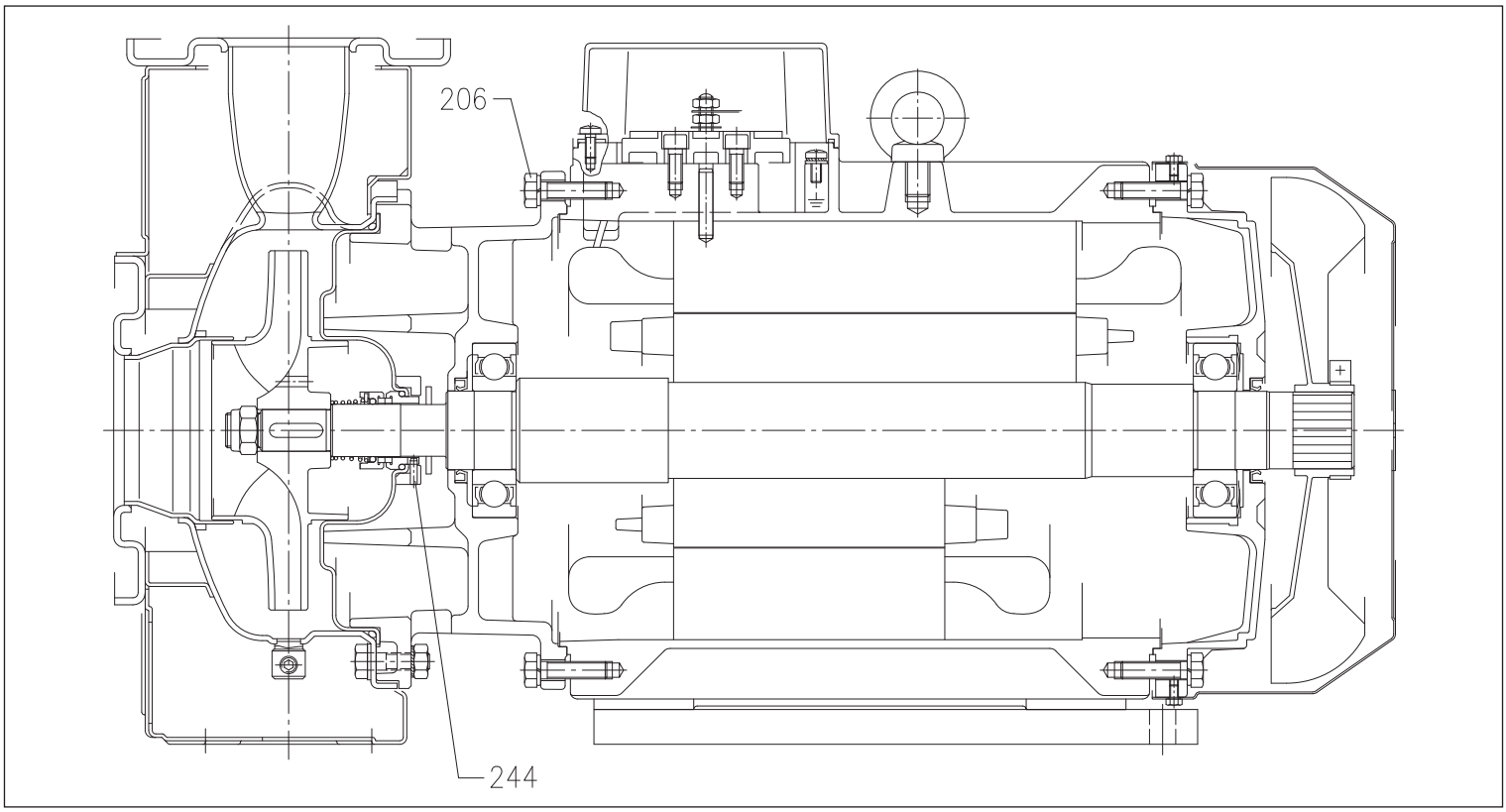

CENTRIFUGAL ELECTRIC PUMPS STANDARDISED IN COMPLIANCE WITH EN 733 (EX DIN 24255)

MATERIALS TABLE

Ref.	Name	Materials	
		3M	3LM
001	Pump casing	EN 1.4301 (AISI 304)	EN 1.4404 (AISI 316L)
003	Motor bracket	Cast iron EN-GJL-200-EN 1561	
004	Casing cover	EN 1.4301 (AISI 304)	EN 1.4404 (AISI 316L)
006	Shaft	EN 1.4301 (AISI 304)	EN 1.4404 (AISI 316L)
007	Impeller	EN 1.4301 (AISI 304)	EN 1.4404 (AISI 316L)
011	Mechanical seal	Carbon/Ceramic/NBR	SiC/SiC/FPM
012	Motor frame	-	
013	Motor cover	Aluminium	
014	Fan	PA	
015	Fan cover	Galvanised steel Fe P04	
016	Terminal box	-	
017	Terminal box cover	Aluminium (three phase version)	
018	Spray protector washer	NBR	-
019	Bearing (pump side)	-	
020	Bearing (motor side)	-	
021	Adjusting ring	Steel C70	
022	Tie-rod	Galvanised steel Fe 42	
	Screw	Galvanised Steel	
025	Plug	EN 1.4401 (AISI 316) / PTFE	
026	O-Ring	NBR	FPM
032	Key	EN 1.4401 (AISI 316)	
034	Impeller nut	EN 1.4301 (AISI 304)	EN 1.4404 (AISI 316L)
042	Motor support	Aluminium / Galvanised Steel	
056	Terminal box gasket	NBR	
058	Cable gland	-	
072	Casing ring [1]	EN 1.4301 (AISI 304)	EN 1.4404 (AISI 316L)
073	Casing ring	EN 1.4301 (AISI 304)	EN 1.4404 (AISI 316L)
092	Seal ring	-	-
093	Seal ring	-	-
101	Seeger ring	Carbon steel TC 80	
200	Screw (pump body)	Stainless steel A2 70 class ISO 3506/1	
206	Support screw [2]	Galvanised Steel	
244	Plug [3]	-	EN 1.4301 (AISI 304)

[1]= For 32-200/3, 32-200/4, 32-200/5.5, 40-200/5.5, 40-200/7.5, 40-200/11, 50-160/5.5, 50-160/7.5, 50-200/9.2, 50-200/11, 50-200/15
[2]= For 15 kW and over
[3]= Only for 65-160/15 and 65-200

3LM series

CENTRIFUGAL ELECTRIC PUMPS STANDARDISED IN COMPLIANCE WITH EN 733 (EX DIN 24255)

SECTIONAL VIEW 3LM SERIES 80-160/11 - 80-160/13 **2 Poles**

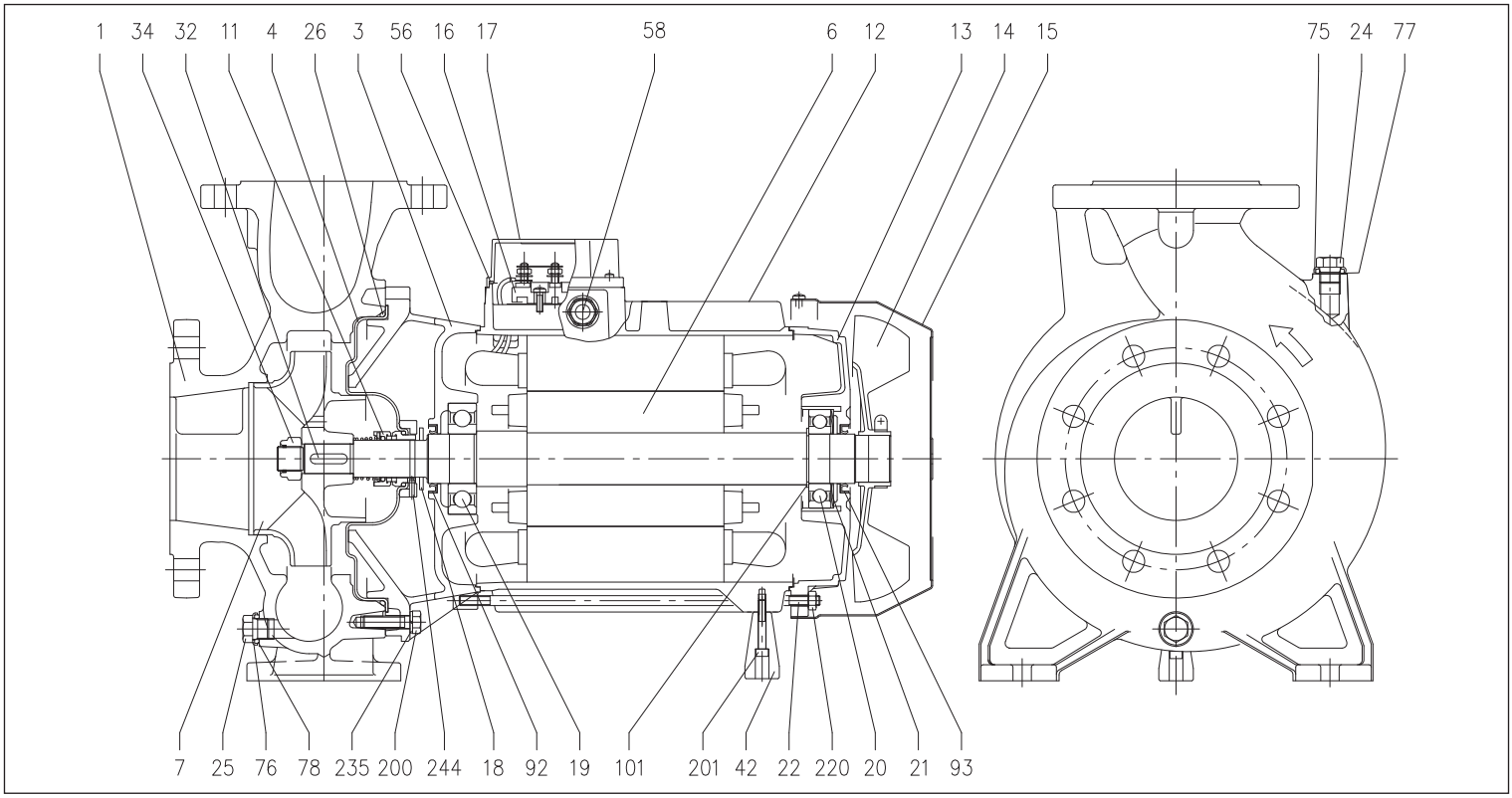

SECTIONAL VIEW 3LM SERIES 80-160/15 - 80-160/18,5 **2 Poles**

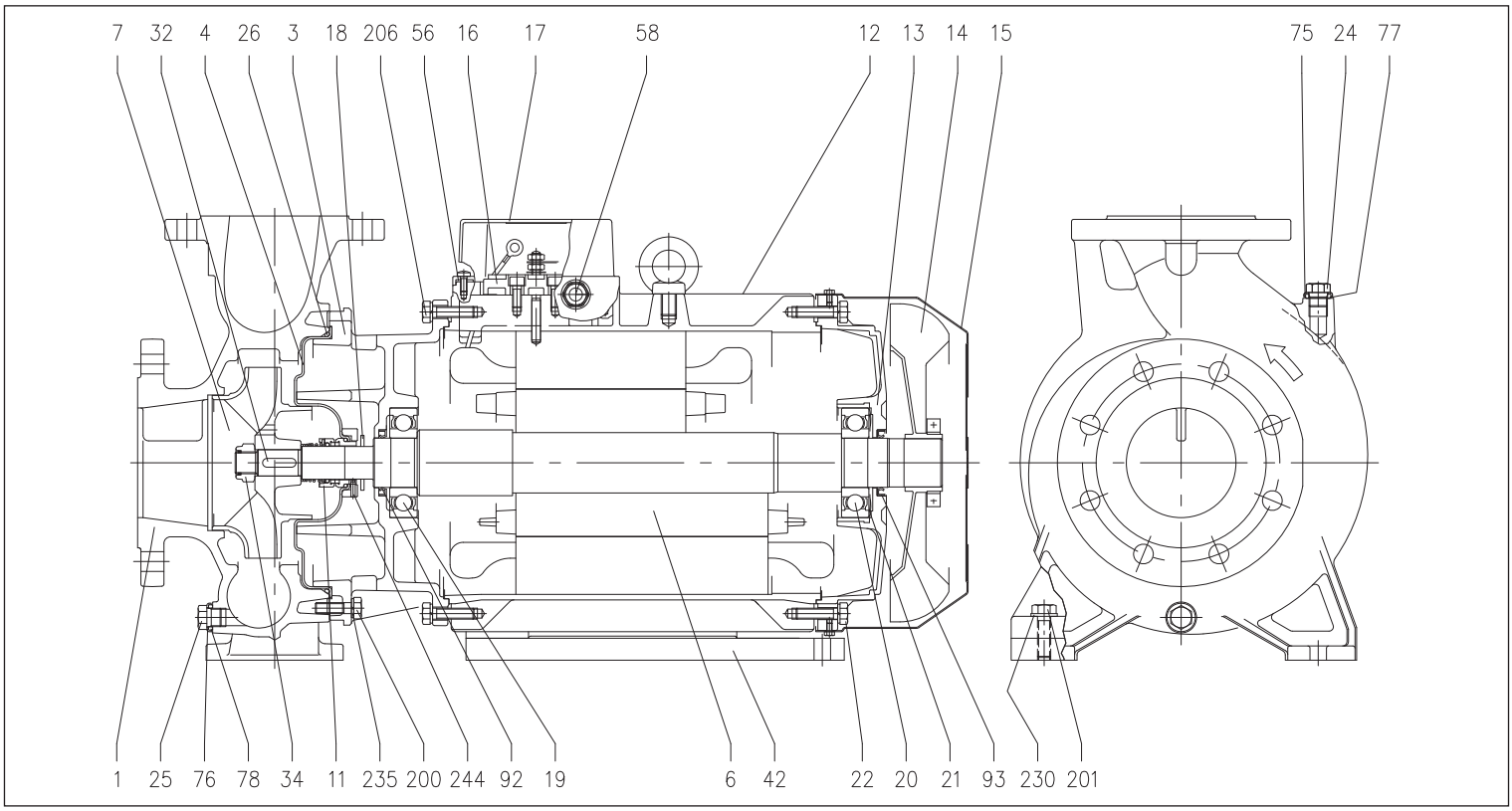

CENTRIFUGAL ELECTRIC PUMPS STANDARDISED IN COMPLIANCE WITH EN 733 (EX DIN 24255)

MATERIALS TABLE

Ref.	Name	Materials	Ref.	Name	Materials
001	Pump casing	EN 1.4401 (AISI 316)	032	Key	EN 1.4404 (AISI 316L)
003	Motor bracket	Cast iron EN-GJL-200-EN 1561	034	Impeller nut	Aluminium
004	Casing cover	EN 1.4404 (AISI 316L)	042	Motor support	Aluminium
006	Shaft	EN 1.4404 (AISI 316L) - Part in contact with the liquid	056	Terminal box gasket	NBR
007	Impeller	EN 1.4401 (AISI 316)	058	Cable gland	-
011	Mechanical seal	SiC/SiC/FPM	075	Washer	EN 1.4404 (AISI 316L)
012	Motor frame	-	076	Washer	EN 1.4404 (AISI 316L)
013	Motor cover	Aluminium	077	O-Ring	FPM
014	Fan	PA	078	O-Ring	
015	Fan cover	Galvanised steel Fe P04	092	Seal ring (11-13 kW, 15-18,5 kW)	-
016	Terminal box	-	093	Seal ring (11-13 kW, 15-18,5 kW)	-
017	Terminal box cover	Aluminium	101	Seeger ring (only for 11-13 kW)	Carbon steel TC 80
018	Spray protector washer	NBR	200	Screw (pump body)	Stainless steel A2-70 class ISO 3506/1
019	Bearing (pump side)	-	201	Screw (11-13 kW, 15-18,5 kW)	Stainless steel A2-70 class ISO 3506/1
020	Bearing (motor side)	-	206	Support screw motor (only for 15-18,5 kW)	Galvanised Steel
021	Adjusting ring	Steel C70	220	Tie-rod nut (only for 11-13 kW)	Galvanised Steel
022	Tie-rod	Galvanised Steel	230	Washer (11-13 kW, 15-18,5 kW)	Galvanised Steel
024	Plug	EN 1.4404 (AISI 316L)	235	Washer	EN 1.4301(AISI 304)
025	Plug	EN 1.4404 (AISI 316L)	244	Plug [1]	EN 1.4301(AISI 304)
026	O-Ring	FPM			

[1]= Not for H and E versions

3(L)M series

BEDU POMPEN

CENTRIFUGAL ELECTRIC PUMPS STANDARDISED IN COMPLIANCE WITH EN 733 (EX DIN 24255)

ELECTRIC DATA TABLE 3(L)M SERIES

2 Poles

Model		P_2		Efficiency		Capacitor Single phase		Efficiency(%) Three phase η %			P_1		Absorbed Current [A]			
Single phase 230V	Three phase 230/400/690V	[HP]	[kW]	Single phase	Three phase	μF	V_c	50%	75%	100%	Single phase [kW]	Three phase [kW]	Single phase 230V	Three phase 230V	400V	690V
3(L)M 32-125/1.1 M	3(L)M 32-125/1.1	1,5	1,1	-	IE2	31,5	450	79,5	82,0	82,5	1,51	1,82	6,7	5,6	3,2	-
3(L)M 32-160/1.5 M	3(L)M 32-160/1.5	2,0	1,5	-	IE2	40	450	79,5	82,0	82,5	2,10	1,82	9,6	5,6	3,2	-
3(L)M 32-160/2.2 M	3(L)M 32-160/2.2	3,0	2,2	-	IE2	50	450	83,1	85,7	86,2	2,95	2,55	13,3	7,8	4,5	-
-	3(L)M 32-200/3.0	4,0	3,0	-	IE2	-	-	85,0	86,7	86,3	-	3,48	-	10,6	6,1	-
-	3(L)M 32-200/4.0	5,5	4,0	-	IE2	-	-	84,3	87,2	87,8	-	4,56	-	15,1	8,7	-
-	3(L)M 32-200/5.5	7,5	5,5	-	IE2	-	-	82,9	86,0	87,4	-	6,29	-	-	10,4	6,0
-	3(L)M 32-200/7.5	10,0	7,5	-	IE2	-	-	86,1	88,2	88,8	-	8,45	-	-	13,7	7,9
3(L)M 40-125/1,5 M	3(L)M 40-125/1.5	2,0	1,5	-	IE2	40	450	79,5	82,0	82,5	2,10	1,82	9,6	5,6	3,2	-
3(L)M 40-125/2.2 M	3(L)M 40-125/2.2	3,0	2,2	-	IE2	50	450	83,1	85,7	86,2	2,95	2,55	13,3	7,8	4,5	-
-	3(L)M 40-160/3.0	4,0	3,0	-	IE2	-	-	85,0	86,7	86,3	-	3,48	-	10,6	6,1	-
-	3(L)M 40-160/4.0	5,5	4,0	-	IE2	-	-	84,3	87,2	87,8	-	4,56	-	15,1	8,7	-
-	3(L)M 40-200/5.5	7,5	5,5	-	IE2	-	-	82,9	86,0	87,4	-	6,29	-	-	10,4	6,0
-	3(L)M 40-200/7.5	10,0	7,5	-	IE2	-	-	86,1	88,2	88,8	-	8,45	-	-	13,7	7,9
-	3(L)M 40-200/11	15,0	11,0	-	IE2	-	-	88,9	90,3	90,2	-	12,20	-	-	21,9	12,7
3(L)M 50-125/2.2 M	3(L)M 50-125/2.2	3,0	2,2	-	IE2	50	450	83,1	85,7	86,2	2,95	2,55	13,3	7,8	4,5	-
-	3(L)M 50-125/3.0	4,0	3,0	-	IE2	-	-	85,0	86,7	86,3	-	3,48	-	10,6	6,1	-
-	3(L)M 50-125/4.0	5,5	4,0	-	IE2	-	-	84,3	87,2	87,8	-	4,56	-	15,1	8,7	-
-	3(L)M 50-160/5.5	7,5	5,5	-	IE2	-	-	82,9	86,0	87,4	-	6,29	-	-	10,4	6,0
-	3(L)M 50-160/7.5	10,0	7,5	-	IE2	-	-	86,1	88,2	88,8	-	8,45	-	-	13,7	7,9
-	3(L)M 50-200/9.2	12,5	9,2	-	IE2	-	-	88,6	90,0	89,9	-	10,23	-	-	16,8	9,7
-	3(L)M 50-200/11	15,0	11,0	-	IE2	-	-	88,9	90,3	90,2	-	12,20	-	-	21,9	12,7
-	3(L)M 50-200/15	20,0	15,0	-	IE2	-	-	89,3	91,0	91,1	-	18,00	-	-	30,0	17,3
-	3(L)M 65-125/4	5,5	4,0	-	IE2	-	-	84,3	87,2	87,8	-	4,56	-	15,1	8,7	-
-	3(L)M 65-125/5.5	7,5	5,5	-	IE2	-	-	82,9	86,0	87,4	-	6,29	-	-	10,4	6,0
-	3(L)M 65-125/7.5	10,0	7,5	-	IE2	-	-	86,1	88,2	88,8	-	8,45	-	-	13,7	7,9
-	3(L)M 65-160/7.5	10,0	7,5	-	IE2	-	-	86,1	88,2	88,8	-	8,45	-	-	13,7	7,9
-	3(L)M 65-160/9.2	12,5	9,2	-	IE2	-	-	88,6	90,0	89,9	-	10,23	-	-	16,8	9,7
-	3(L)M 65-160/11	15,0	11,0	-	IE2	-	-	88,9	90,3	90,2	-	12,20	-	-	21,9	12,7
-	3(L)M 65-160/15	20,0	15,0	-	IE2	-	-	89,3	91,0	91,1	-	18,00	-	-	30,0	17,3
-	3(L)M 65-200/15	20,0	15,0	-	IE2	-	-	89,3	91,0	91,1	-	18,00	-	-	30,0	17,3
-	3(L)M 65-200/18.5	25,0	18,5	-	IE2	-	-	89,8	91,2	91,7	-	20,17	-	-	36,3	21,0
-	3(L)M 65-200/22	30,0	22,0	-	IE2	-	-	89,9	91,9	92,4	-	23,80	-	-	40,8	23,6
-	3LM 80-160/11	15,0	11,0	-	IE2	-	-	88,9	90,3	90,2	-	12,20	-	-	21,9	12,7
-	3LM 80-160/13	17,5	13,0	-	IE2	-	-	89,3	91,0	91,1	-	18,00	-	-	30,0	17,3
-	3LM 80-160/15	20,0	15,0	-	IE2	-	-	89,3	91,0	91,1	-	18,00	-	-	30,0	17,3
-	3LM 80-160/18.5	25,0	18,5	-	IE2	-	-	89,8	91,2	91,7	-	20,17	-	-	36,3	21,0

CENTRIFUGAL ELECTRIC PUMPS STANDARDISED IN COMPLIANCE WITH EN 733 (EX DIN 24255)

NOISE DATA TABLES

2 Poles

Model		P_2		L_{pA} - dB(A)*
Single phase 230V	Three phase 230/400/690V	[HP]	[kW]	
3(L)M 32-125/1.1 M	3(L)M 32-125/1.1	1,5	1,1	<70
3(L)M 32-160/1.5 M	3(L)M 32-160/1.5	2,0	1,5	
3(L)M 32-160/2.2 M	3(L)M 32-160/2.2	3,0	2,2	
-	3(L)M 32-200/3.0	4,0	3,0	71
-	3(L)M 32-200/4.0	5,5	4,0	
-	3(L)M 32-200/5.5	7,5	5,5	75
-	3(L)M 32-200/7.5	10,0	7,5	
3(L)M 40-125/1,5 M	3(L)M 40-125/1.5	2,0	1,5	<70
3(L)M 40-125/2.2 M	3(L)M 40-125/2.2	3,0	2,2	
-	3(L)M 40-160/3.0	4,0	3,0	71
-	3(L)M 40-160/4.0	5,5	4,0	
-	3(L)M 40-200/5.5	7,5	5,5	75
-	3(L)M 40-200/7.5	10,0	7,5	
-	3(L)M 40-200/11	15,0	11,0	80
3(L)M 50-125/2.2 M	3(L)M 50-125/2.2	3,0	2,2	<70
-	3(L)M 50-125/3.0	4,0	3,0	71
-	3(L)M 50-125/4.0	5,5	4,0	
-	3(L)M 50-160/5.5	7,5	5,5	75
-	3(L)M 50-160/7.5	10,0	7,5	
-	3(L)M 50-200/9.2	12,5	9,2	80
-	3(L)M 50-200/11	15,0	11,0	
-	3(L)M 50-200/15	20,0	15,0	
-	3(L)M 65-125/4	5,5	4,0	71
-	3(L)M 65-125/5.5	7,5	5,5	75
-	3(L)M 65-125/7.5	10,0	7,5	
-	3(L)M 65-160/7.5	10,0	7,5	
-	3(L)M 65-160/9.2	12,5	9,2	80
-	3(L)M 65-160/11	15,0	11,0	
-	3(L)M 65-160/15	20,0	15,0	
-	3(L)M 65-200/15	20,0	15,0	
-	3(L)M 65-200/18.5	25,0	18,5	83-82
-	3(L)M 65-200/22	30,0	22,0	
-	3LM 80-160/11	15,0	11,0	80
-	3LM 80-160/13	17,5	13,0	
-	3LM 80-160/15	20,0	15,0	
-	3LM 80-160/18.5	25,0	18,5	83-82

* Mean value of several measures at 1m distance around the pump.
Tollerance ± 2.5 dB.

Model		P_2		L_{pA} - dB(A)*
Single phase 230V	Three phase 230/400/690V	[HP]	[kW]	
3(L)S 32-125/1.1	3(L)P 32-125/1.1	1,5	1,1	<70
3(L)S 32-160/1.5	3(L)P 32-160/1.5	2	1,5	
3(L)S 32-160/2.2	3(L)P 32-160/2.2	3	2,2	
3(L)S 32-200/3.0	3(L)P 32-200/3.0	4	3	
3(L)S 32-200/4.0	3(L)P 32-200/4.0	5,5	4	73
3(L)S 32-200/5.5	3(L)P 32-200/5.5	7,5	5,5	77
3(L)S 32-200/7.5	3(L)P 32-200/7.5	10	7,5	
3(L)S 40-125/1.5	3(L)P 40-125/1.5	2	1,5	<70
3(L)S 40-125/2.2	3(L)P 40-125/2.2	3	2,2	
3(L)S 40-160/3.0	3(L)P 40-160/3.0	4	3	
3(L)S 40-160/4.0	3(L)P 40-160/4.0	5,5	4	73
3(L)S 40-200/5.5	3(L)P 40-200/5.5	7,5	5,5	77
3(L)S 40-200/7.5	3(L)P 40-200/7.5	10	7,5	
3(L)S 40-200/11	3(L)P 40-200/11	15	11	79
3(L)S 50-125/2.2	3(L)P 50-125/2.2	3	2,2	<70
3(L)S 50-125/3.0	3(L)P 50-125/3.0	4	3	
3(L)S 50-125/4.0	3(L)P 50-125/4.0	5,5	4	73
3(L)S 50-160/5.5	3(L)P 50-160/5.5	7,5	5,5	77
3(L)S 50-160/7.5	3(L)P 50-160/7.5	10	7,5	
3(L)S 50-200/9.2	3(L)P 50-200/9.2	12,5	9,2	
3(L)S 50-200/11	3(L)P 50-200/11	15	11	79
3(L)S 50-200/15	3(L)P 50-200/15	20	15	
3(L)S 65-125/4	3(L)P 65-125/4	5,5	4	73
3(L)S 65-125/5.5	3(L)P 65-125/5.5	7,5	5,5	77
3(L)S 65-125/7.5	3(L)P 65-125/7.5	10	7,5	
3(L)S 65-160/7.5	3(L)P 65-160/7.5	10	7,5	
3(L)S 65-160/9.2	3(L)P 65-160/9.2	12,5	9,2	
3(L)S 65-160/11	3(L)P 65-160/11	15	11	79
3(L)S 65-160/15	3(L)P 65-160/15	20	15	
3(L)S 65-200/15	3(L)P 65-200/15	20	15	
3(L)S 65-200/18.5	3(L)P 65-200/18.5	25	18,5	
3(L)S 65-200/22	3(L)P 65-200/22	30	22	80
3LS 65-250/30	3LP 65-250/30	40	30	82
3LS 65-250/37	3LP 65-250/37	50	37	
3LS 80-160/11	3LP 80-160/11	15	11	79
3LS 80-160/15R	3LP 80-160/15R	20	15	
3LS 80-160/15	3LP 80-160/15	20	15	
3LS 80-160/18.5	3LP 80-160/18.5	25	18,5	
3LS 80-200/22	3LP 80-200/22	30	22	80
3LS 80-200/30	3LP 80-200/30	40	30	82
3LS 80-200/37	3LP 80-200/37	50	37	
3LS 80-250/37	3LP 80-250/37	50	37	
3LS 80-250/45	3LP 80-250/45	60	45	85
3LS 80-250/55	3LP 80-250/55	75	55	86

* Mean value of several measures at 1m distance around the pump.
Tollerance ± 2.5 dB.

BEDU POMPEN

made for your process

- Deskundig advies
- Een klantgerichte organisatie die zich aanpast aan de eisen en wensen van uw organisatie
- Innovatieve en maatwerkoplossingen
- Storingsdienst 24 uur per dag, 7 dagen in de week
- Technische dienst met uitgebreide testfaciliteiten, werkend vanuit onze eigen werkplaats of bij u op locatie
- Een snelle en passende oplossing voor al uw vraagstukken
- Breed assortiment vloeistofpompen
- Reparatie, onderhoud en revisie

BEDU POMPEN B.V.
Poort van Midden Gelderland Rood 10
6666 LT HETEREN
Nederland
Telefoon +31 (0)88 4802 900
Fax +31 (0)88 4802 901
E-mail info@bedu.nl

WWW.BEDU.NL

BEDU BELGIUM B.V.B.A.
Industriepark-West 75 bus 24
9100 SINT-NIKLAAS
België
Telefoon +32 (0)3 80 87 980
Fax +32 (0)3 80 87 981
E-mail info@bedu.be

WWW.BEDU.BE